PURITY Моноблочный насос PZ 80-160/110 (N)

Консольно-моноблочные насосы · Артикул 100604045 · Серия PZ

1. Обзор

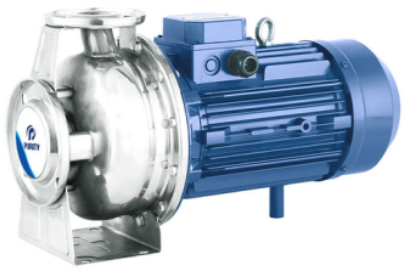

Насос предназначен для перекачивания чистых невзрывоопасных жидкостей, без механических и волокнистых включений, не агрессивных к конструкционным материалам насоса, по своим физическим и химическим свойствам близким к воде.

Конструкционные материалы насоса

Корпуса насоса Нержавеющая сталь 304

Рабочее колесо Нержавеющая сталь 304

Механическое уплотнение Карбид кремния / Углеграфит / Нержавеющая сталь 304

Вал Нержавеющая сталь 304

Уплотнительное кольцо EPDM

Основные данные

Максимальная мощность, кВт	11
Максимальный напор, м	27,5
Максимальная производительность, м3/ч	250
Номинальный напор, м	21,8
Номинальная подача, м3/ч	138
Максимальное давление в системе, бар	16
Максимальная температура перекачиваемой жидкости, °C	-10...+120
Гарантия, мес	36

2. Гидравлические характеристики

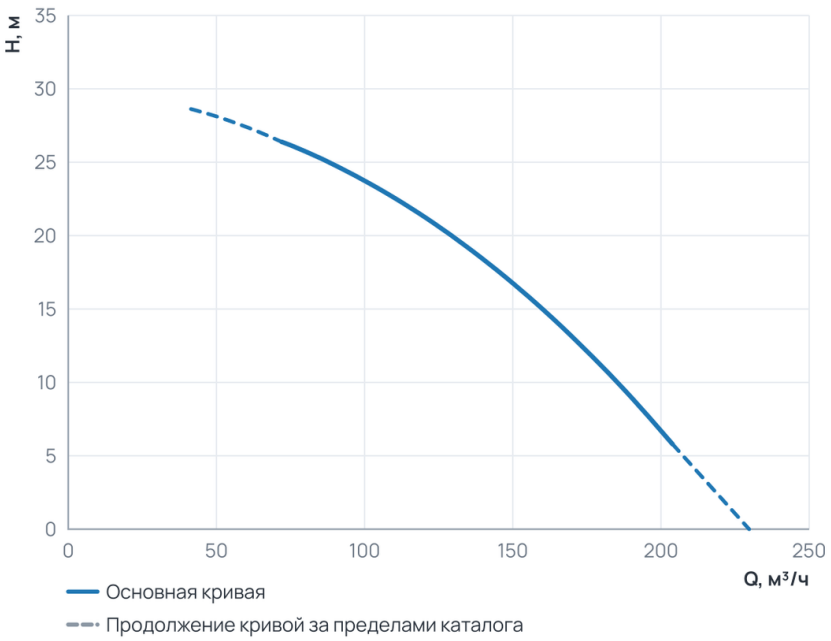

Рабочий диапазон

Подача Q	72 ... 203,9 м³/ч
Напор H	5,8 ... 26,4 м

Пунктир на диаграмме — продолжение кривой за пределами каталога производителя.

3. Технические данные

Общие сведения

Тип	Консольно-моноблочный насос	Серия	PZ

Общие сведения (продолжение)

Вид насоса	Одноступенчатый, консольно-моноблочный насос из нержавеющей стали	Гарантия, мес	36
Число полюсов	2	Страна производства	Китай

Гидравлические данные

Номинальный напор, м	21,8	Максимальный напор, м	27,5
Номинальная подача, м3/ч	138	Максимальное давление в системе, бар	16
Максимальная производительность, м3/ч	250	Максимальная производительность, л/мин	4 166,67

Перекачиваемая среда

Рабочая жидкость	Чистая вода	Температура окружающей среды, °C	0...+50
Максимальная температура перекачиваемой жидкости, °C	-10...+120		

Материалы

Материал вала	Нержавеющая сталь 304	Материал корпуса	Нержавеющая сталь 304
Количество ступеней	1	Материал обмотки статора	Медь
Материал рабочего колеса	Нержавеющая сталь 304	Диаметр рабочего колеса, мм	160

Монтаж и присоединение

Вес, кг	85	Длина, мм	700
Высота, мм	400	Ширина, мм	278
Тип установки	Горизонтальный	Присоединение	Фланцевое
Способ установки	Горизонтальный	Диаметр вход/выход мм	Фланец DN100 - DN80
Диаметр входного патрубка	DN100	Комплект ответных фланцев	Не входит в комплект
Диаметр выходного патрубка	DN80		

Электродвигатель

Частота, Hz	50	Класс защиты	IP 55
Степень защиты	IP55	Номинальный ток, A	21,5
Параметры электросети	400 - 690	Частота вращения, об/мин	2900
Максимальная мощность, Вт	11 000	Максимальная мощность, кВт	11
Номинальная частота вращения, об/мин	2900		

4. Габаритные размеры

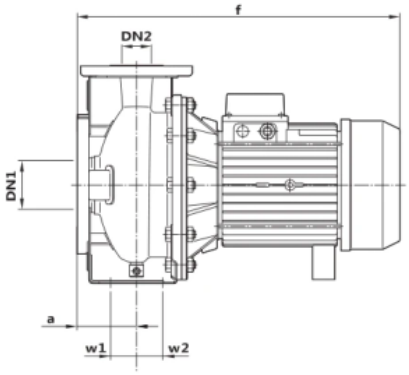

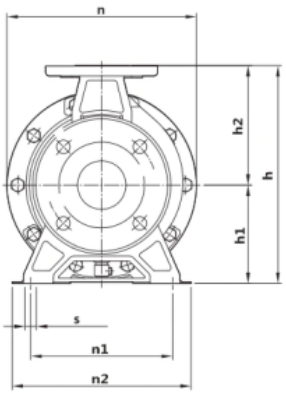

МОДЕЛЬ		РАЗМЕРЫ, мм														кг	
Однофазный	Трехфазный	DN1	DN2	a	f	h	h1	h2	n	n1	n2	w1	w2	s		1~	3~
32-160/11-15	32-160/11-15	50	32	100	493	306	150	156	235	148	175	60	31	15		20,6/23,5	19,6/22,5
32-160/22	32-160/22	50	32	100	493	306	150	156	235	148	175	60	31	15		25,6	24,6
32-200/30	32-200/30-40	50	32	100	538	306	150	156	235	148	175	60	31	15		33,8	32,8/39,5
-	32-200/55	50	32	100	538	306	150	156	235	148	175	60	31	15		-	48,5
40-125/15-22	40-125/15-22	65	40	100	493	306	150	156	235	148	175	60	31	15		21,1/23,7	20,1/22,7
40-160/30	40-160/30-40	65	40	105	542	340	160	180	278	148	175	60	31	15		29	28/35,1
-	40-200/55-75	65	40	105	584	340	160	180	278	148	175	60	31	15		-	48,8/56,2
-	40-200/110	65	40	105	650	340	160	180	235	148	175	60	31	15		-	67,5
50-125/22	50-125/22	65	50	100	428	340	160	180	235	148	175	60	31	15		29,1	28,1
50-125/30	50-125/30-40	65	50	100	493	340	160	180	278	148	175	60	31	15		29,6	28,6/35,2
-	50-160/55-75	65	50	105	584	340	160	180	278	148	175	60	31	15		-	49,1/55,5
-	50-200/92-110	65	50	105	650	365	185	180	278	148	175	60	31	15		-	61,7/67,5
-	50-200/150	65	50	105	768	365	185	180	278	148	175	60	31	15		-	96
-	65-125/40	80	65	100	584	340	160	180	278	148	175	60	31	15		-	40
-	65-125/55-75	80	65	100	584	340	160	180	278	148	175	60	31	15		-	52/58,5
-	65-160/92-110	80	65	113	675	345	160	185	278	148	175	60	31	15		-	67/75,6
-	65-160/150	80	65	113	732	345	160	185	278	148	175	60	31	15		-	93
-	65-200/150-185	80	65	113	793	370	185	185	278	148	175	60	31	15		-	114/127
-	65-200/220	80	65	113	793	370	185	185	278	148	175	60	31	15		-	136
-	80-160/110	100	80	125	700	400	180	220	278	148	175	60	31	15		-	85
-	80-160/150-185	100	80	125	870	400	180	220	278	148	175	60	31	15		-	119/135
-	80-200/220	100	80	125	915	450	200	250	278	148	175	60	31	15		-	185
-	80-200/300-370	100	80	125	985	450	200	250	278	148	175	60	31	15		-	265/285

Из документации производителя: Каталог Purity серии PZ, стр. 5. Строка этой модели выделена.

5. Данные для заказа

Наименование	Моноблочный насос PZ 80-160/110 (N)
Артикул	100604045
Производитель (марка)	PURITY
Серия	PZ
Вид оборудования	Консольно-моноблочные насосы
Вес, кг	85
Гарантия, мес	36
Страна производства	Китай

6. Документация

Инструкции и паспорта

- Инструкция по эксплуатации насосов Purity

Разрешительные документы

- Сертификат уполномоченного агента Purity
- Декларация о соответствии ЕАС

Каталоги

- Каталог Purity серии PZ
- Общий каталог насосов PURITY

Гарантия

- Гарантийные обязательства

Прочее

- Описание насоса Purity PZ 80-160/110 (N)
- Письмо официального дистрибьютора 2026
- Буклет - промышленные насосы Purity

Документы прилагаются к товару — в карточке товара и в архиве документов для тендера.